Инструкция по эксплуатации регулируемого преобразователя (DC-DC) BMM9201

supereyes.ru СУПЕРАИС

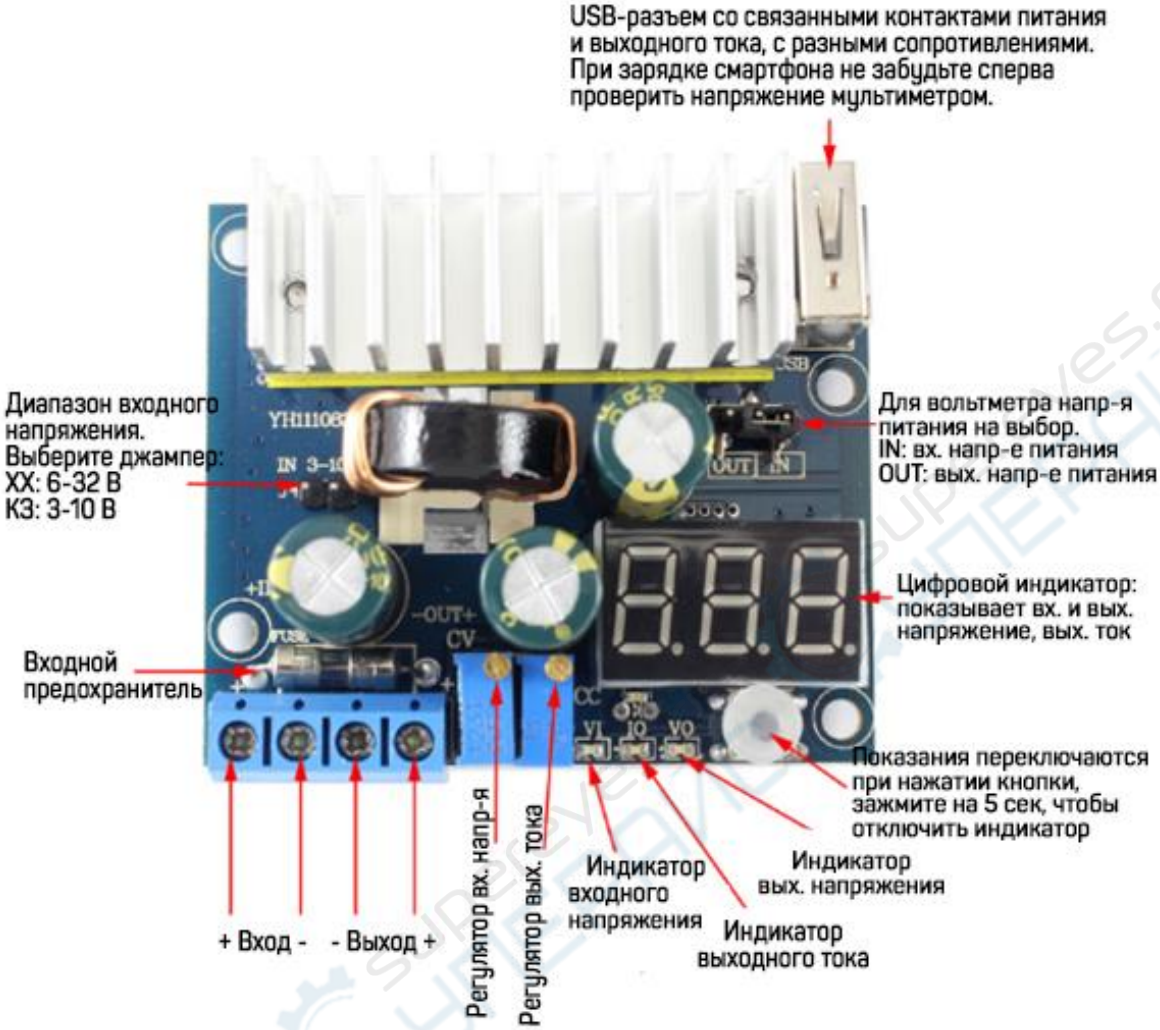
USB-разъем со связанными контактами питания и выходного тока, с разными сопротивлениями. При зарядке смартфона не забудьте сперва проверить напряжение мультиметром.
Диапазон входного напряжения. Выберите джампер: XX: 6-32 В КЗ: 3-10 В
Для вольтметра напр-я питания на выбор. IN: вх. напр-е питания OUT: вых. напр-е питания
Цифровой индикатор: показывает вх. и вых. напряжение, вых. ток
Входной предохранитель
Показания переключаются при нажатии кнопки, зажмите на 5 сек, чтобы отключить индикатор
Индикатор вых. напряжения
Индикатор входного напряжения
Индикатор выходного тока
Регулятор вых. тока
Регулятор вх. напр-я
+ Вход -
- Выход +

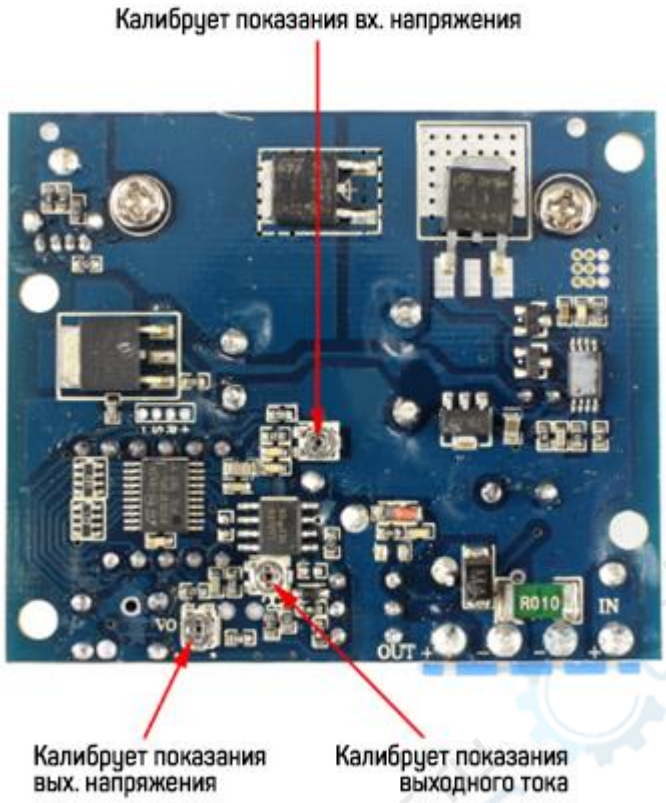

Указания к использованию

1. Выбор напряжения питания для вольтметра: с помощью джамперов на плате можно установить напряжение для питания вольтметра, входное (IN) или более низкое выходное (OUT), тогда потери на вольтметре будут меньше. Замкните джампер накоротко с помощью колпачка и уберите колпачок. Вольтметр не будет работать.

2. Выходной разъем USB: встроенный USB, питающие и выходные контакты соединены между собой. Можно заряжать смартфон напрямую при напряжении 3-5 В. Помните, что у контактов разное сопротивление, следите, чтобы USB работало на «выход». Удостоверьтесь, что выходное напряжение USB совпадает с допустимым напряжением вашего цифрового устройства, иначе вы можете его повредить.

3. Переключение индикации напряжения и тока: показания входного и выходного напряжения, входного и выходного тока устанавливаются с помощью переключателя диапазонов: VI – входное напряжение, VO – выходное напряжение, IO – выходной ток.

Способ регулировки выходного тока

1. Вращайте потенциометр CV. В зависимости от вашего аккумулятора или диодов, установите требуемое выходное напряжение. Например, для пяти последовательно подключенных диодов установите 18,5 В, для двух последовательно подключенных аккумуляторов – 27,6 В и т.д.

2. Вращайте потенциометр CC против часовой стрелки примерно 30 оборотов, пока выходной ток не будет минимальным. Подключите диоды и установите нужное значение тока с помощью CC. При зарядке аккумуляторов сперва следует полностью его разрядить и лишь затем подключить к выходу, выставить нужный ток используя CC.

Разрешается заряжать только полностью севшие аккумуляторы: чем больше заряда в аккумуляторе, тем меньше ток зарядки.

Не калибруйте ток методом КЗ, структура схемы повышающего модуля не рассчитана на это.

Область применения

1. В качестве стабилизированного DIY-источника питания. Входное напряжение строго 12 В, выходное напряжение регулируемое 12-35 В. Есть индикаторы напряжения и тока, так что мультиметр вам не понадобится.

2. Для питания электронных приборов, можно настроить требуемое выходное напряжение.

3. Как источник питания в автомобиле, подойдет для питания ноутбуков, планшетов и других цифровых устройств.

4. В качестве DIY-пауэрбанка для ноутбуков большой мощности: достаточно подключить литиевый аккумулятор на 12 В, и у вашего ноутбука всегда будет заряд.

5. Для стабилизации солнечных батарей.

6. В качестве DIY-пауэрбанка с большим током. Можно подключить литиевый аккумулятор и получить напряжение 5 В. Благодаря встроенному USB с контактами разного сопротивления, на выходе преобразователя будет сверхвысокий ток 2,5 А, его хватит для зарядки нескольких смартфонов.

supereyes.ru СУПЕРАИС