WSD-3KW 系列数字按键式直流电源

- **低**纹波和低噪声，Vrms<5mV，Vpp<100mV
- 1mV **和** 1mA **的分辨率**，电源输出更精准
- 优异的动态响应时间<10ms
- **高速** DSP 进行 PID **运算**实现高显示精度和高编程精度
- **启**动无过冲，**并且可**设定电压上升斜率
- 实时功率显示，单次工作时间和累积工作时间显示

一、 产品参数

技术参数	Technical Data	WSD 3000W 系列
交流：供电	AC:Supply	
- 电压	-Voltage	单相 220VAC±10%
- 频率	-Frequency	50-60HZ
- 功率因素	-Power Factor	＞0.92
直流：电压	DC:Voltage	
- 精确度	- Accuracy	＜额定值的 0.1%
- 0-100%的负载调整率	- Load regulation 0-100%	＜额定值的 0.05%
- ±10%△UAC 线性调整率	- Line regulation ±10%△UAC	＜额定值的 0.05%
- 带载 10-100%调整需时	- Regulation 10-100% load	＜2ms
- 带载 10-90%上升时间	- Rise time 10-90%	＜20ms-10s（出厂可设定）
- 过压保护	- Overvoltage protection	
直流：电流	DC:Current	
- 精确度	- Accuracy	＜额定值的 0.2%
- 1-100%的负载调整率	- Load regulation 1-100%	＜额定值的 0.15%
- ±10%△Uac 线性调整率	- Line regulation ±10%△UAC	＜额定值的 0.05%
直流：功率	DC:Power	
- 精确度	- Accuracy	＜额定值的 0.5%
保护功能	Protection	输出限压保护，输出限流保护，输出限功率保护，温度保护
隔离耐压	Insulation	
-交流输入对外壳	- AC input to enclosure	1500VDC
-交流输入对直流输出	- AC input to DC output	1500VDC
-直流输出对外壳（PE）	-DC output to enclosure（PE）	500VDC
数字接口	Digital interfaces	RS232 或者 RS485
冷却方式	Cooling	风冷
工作温度	Operation temperature	-5℃-45℃
存储温度	Storage temperature	-20℃-60℃
相对湿度	Humidity	＜80%，无凝露
尺寸(宽*高*深)	Dimensions（W H D）	425*88*420mm
重量	Weight	12KG

型号	电压	电流	功率	电压纹波
WSD3010H	0-30.000V	0-100.0A	3000W	200mVPP/60mVrms
WSD5060	0-50.000V	0-60.00A	3000W	200mVPP/60mVrms
WSD6050	0-60.000V	0-50.00A	3000W	200mVPP/60mVrms
WSD10H30	0-100.00V	0-30.00A	3000W	500mVPP/100mVrms
WSD20H15	0-200.00V	0-15.00A	3000W	500mVPP/100mVrms
WSD30H10	0-300.00V	0-10.00A	3000W	500mVPP/100mVrms

二、产品介绍：

WSD **系列数字按**键式直流电源供应器是一款由微处理器控制的**高性能直流**电源供应器。**本系列**产品本系列产品具有高准确性、**高精确度**、**高**稳定性等优良电子特性。**是研究**单位、实验室作为可调直流电源或生产线作为产品寿命测试电源的最好选择。**本系列**产品设计有**完善的**过电压、过温度保护线路，产品的可靠性更高。

三、产品行业应用：

1. LED、节能灯等灯具测试及老化
2. **开关**电源、电源适配器
3. **光伏**、**逆**变器测试老化
4. **航空航天**、**国防**军工
5. 电动车电机、**控制器**、**直流**马达测试及老化
6. 电容器、电阻、继电器、**晶体管**、传感器等电子器件
7. 电解、电镀、**腐**蚀铝箔加工等液晶屏、**触摸屏等**显示器

8. **汽**车电子、**直流**电机、电机控制器、**点烟器**、**影音**测试老化等

四、产品原理：

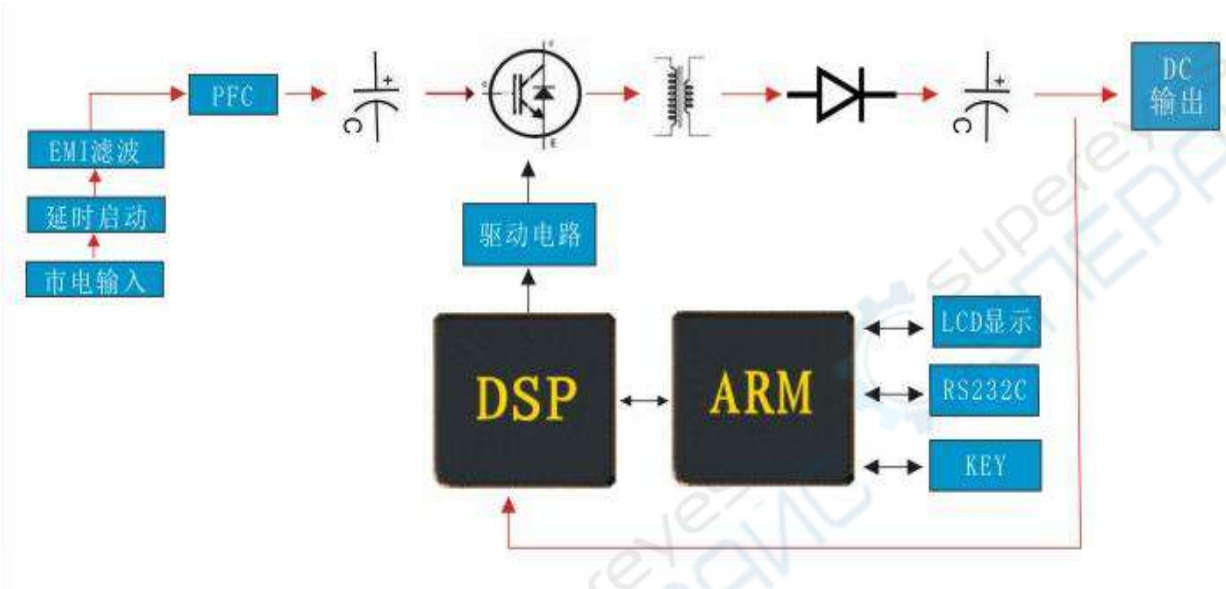

五、前面板示图（本图为 1KW 前面板示图，适用于全系列产品）

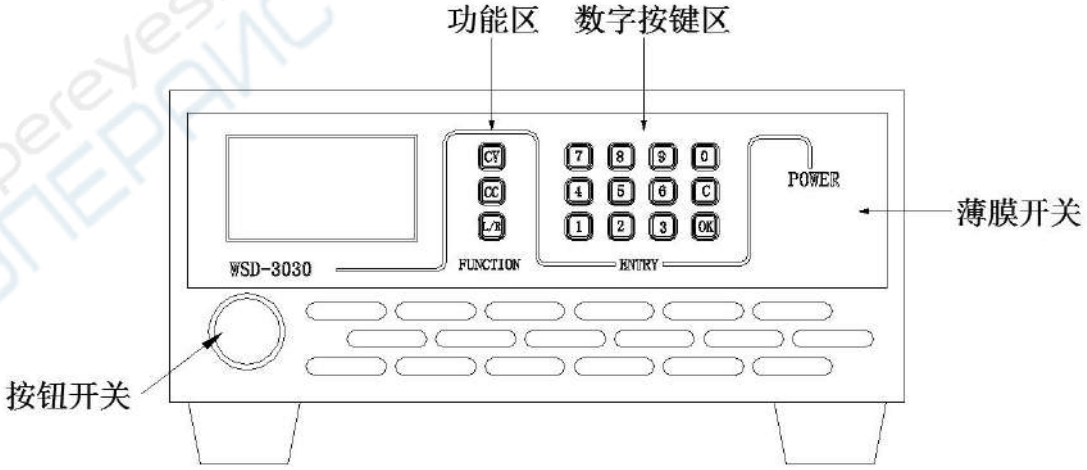

六、机箱尺寸图

1，该机型尺寸适合于本系列所有产品

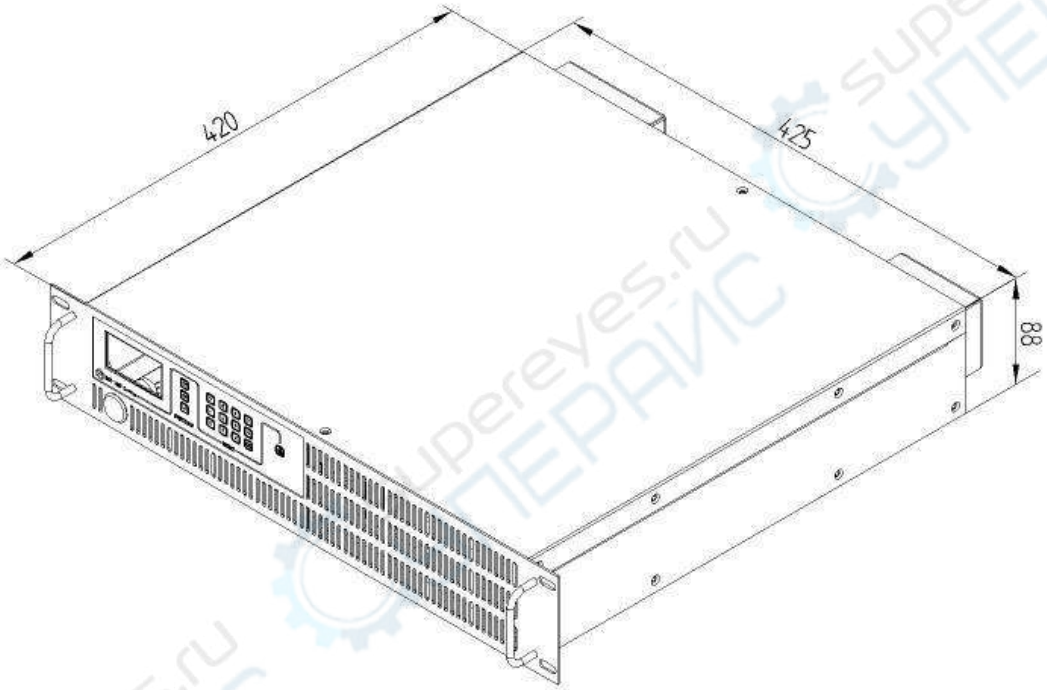

supereyes.ru СУПЕРАИС
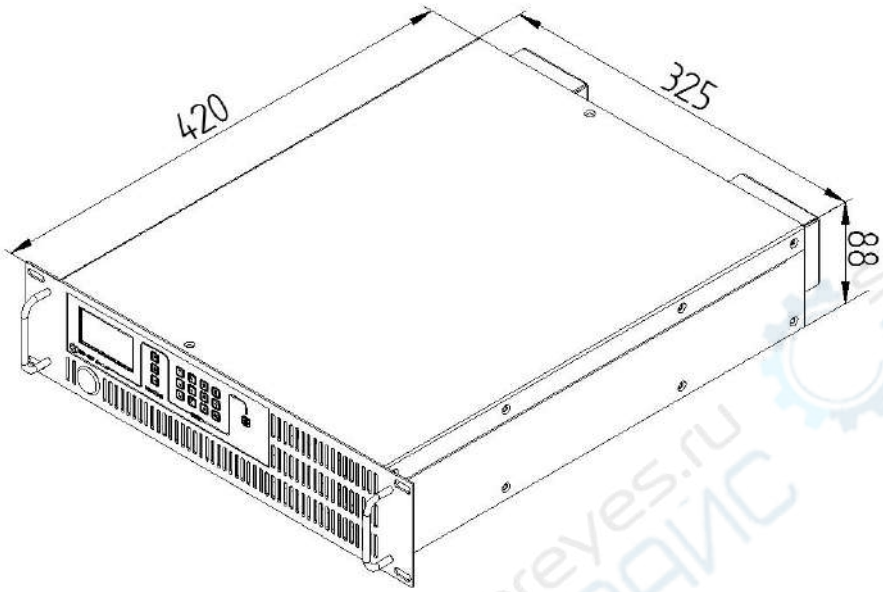
2，该机型尺寸适合于本系列输出电流≤50ADC 的产品