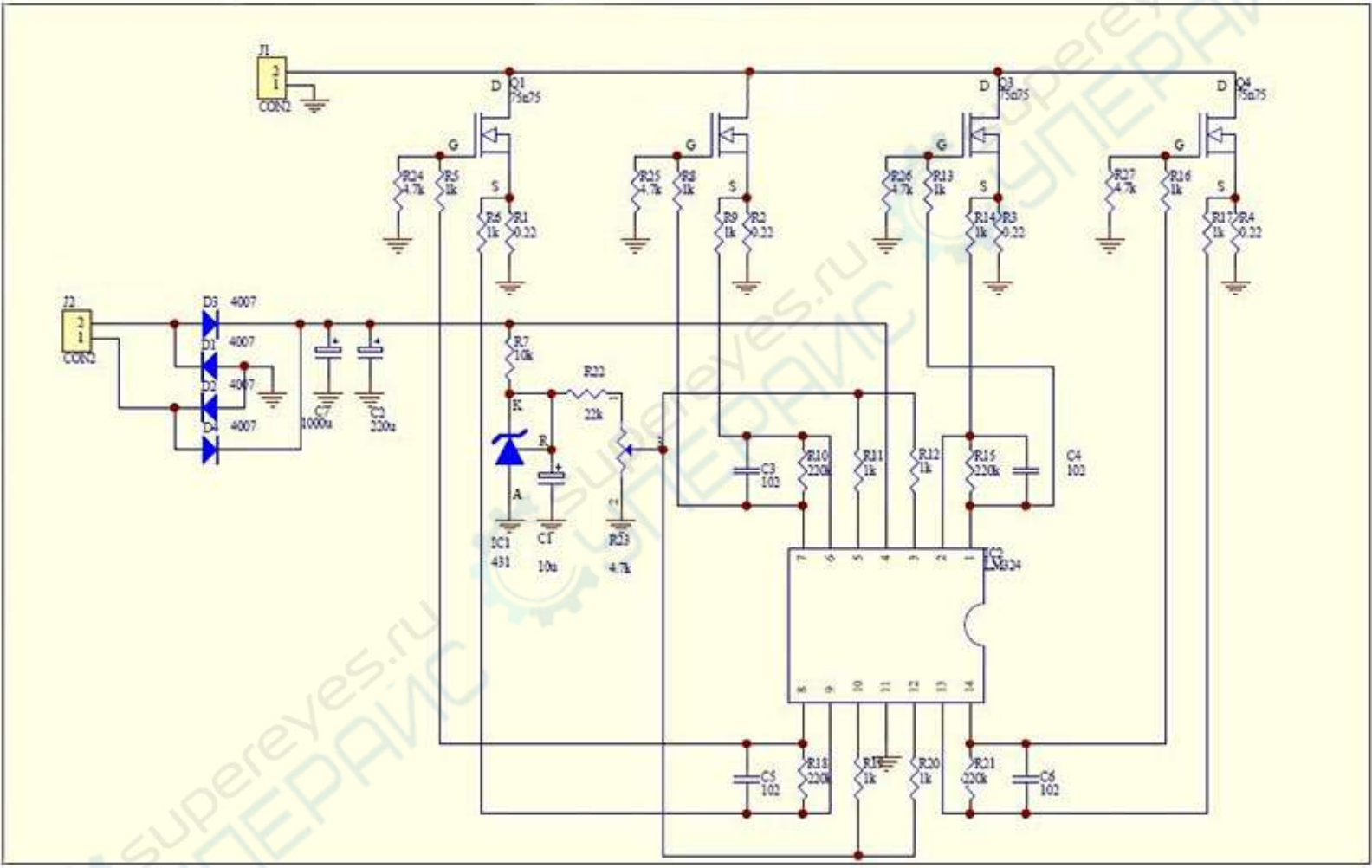
J1
CON2
J2
CON2
D3 4007
D1 4007
D2 4007
D4 4007
C7 1000u
C2 220u
Q1 75n75
Q2 75n75
Q3 75n75
Q4 75n75
D
G
S
R24 4.7k
R5 1k
R6 1k
R1 0.22
R25 4.7k
R8 1k
R9 1k
R2 0.22
R26 4.7k
R13 1k
R14 1k
R3 0.22
R27 4.7k
R16 1k
R17 1k
R4 0.22
R7 10k
R22 22k
K
R
A
IC1 431
CT 10u
R23 4.7k
C3 102
R10 220k
R11 1k
R12 1k
R15 220k
C4 102
IC2 M324
C5 102
R18 220k
R19 1k
R20 1k
R21 220k
C6 102